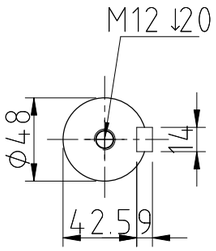


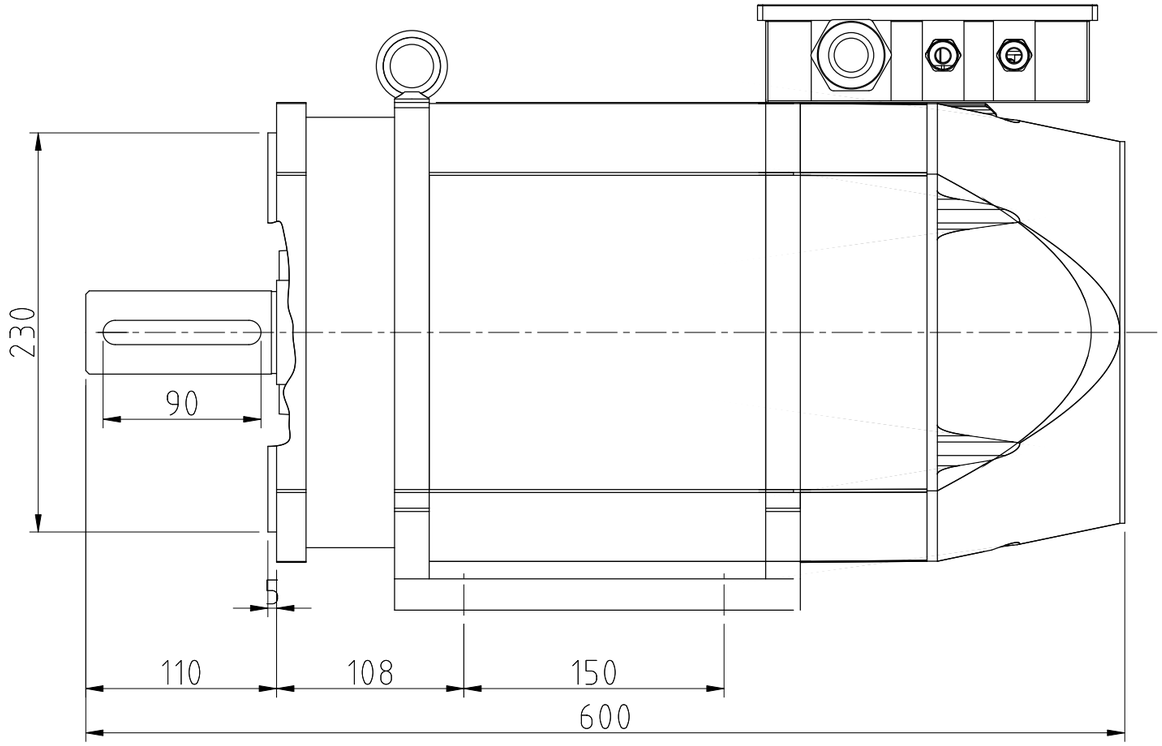


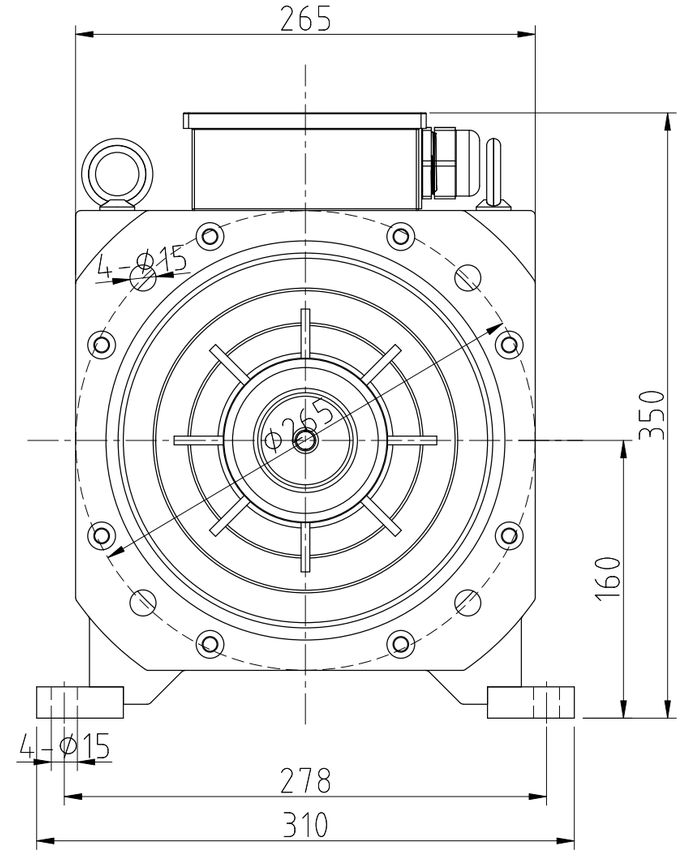


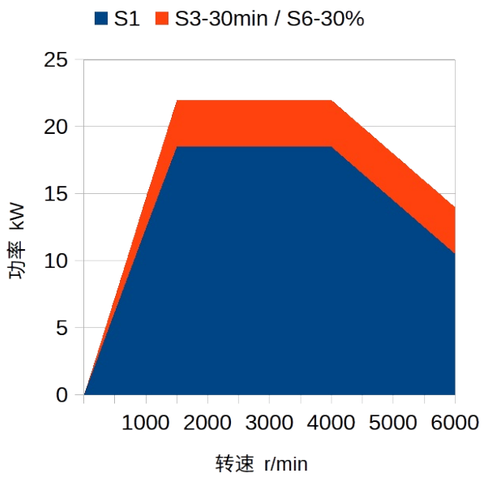


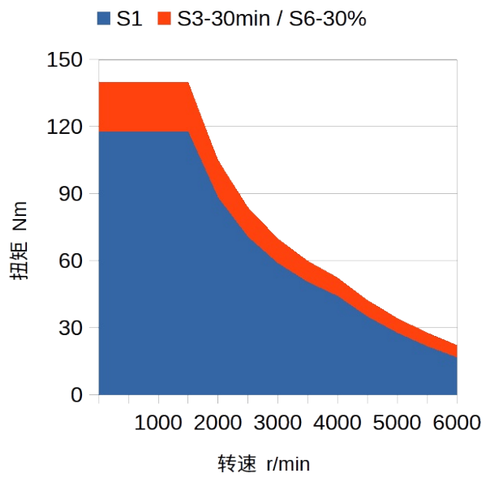


1、主轴电机由变频器(或驱动器)供电，
电机必须接地！
2、冷却风机电源AC380V-50Hz。
如电源变化,订货时说明。
冷却风机向电机轴的方向鼓风，
如果鼓风方向相反,请调换2根电源接线。
3、电机无机座减短了电机散热路径，
电机内外温差接近,散热效果好。
因表面高温,请勿触摸！
4、电机选用耐高温轴承。
5、安装联接盘时请勿强力打击，
以免损伤轴伸及轴承。

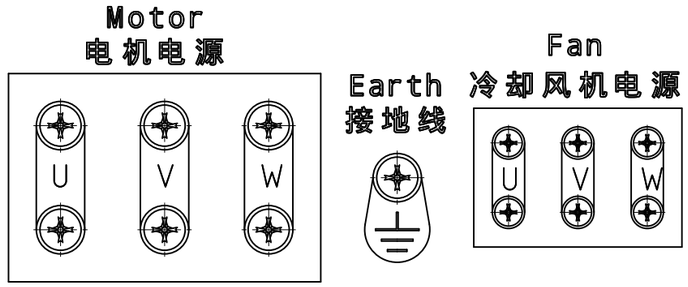


| 型号 | 额定 | | | | | | 过载 S3/S6 | | 恒功率时最高转速 | 最高转速 | 转动惯量 | 重量 |
|---|---|---|---|---|---|---|---|---|---|---|---|---|
| | 功率 | 转矩 | 电压 | 电流 | 频率 | 转速 | 功率 | 转矩 | | | | |
| | kW | Nm | V | A | Hz | rpm | kW | Nm | rpm | rpm | kgm² | kg |
| ZD265B35-1518R5380JFX | 18.5 | 118 | 380 | 34 | 51 | 1500 | 22 | 140 | 4000 | 6000 | 0.105 | 118 |

| 标记 | 处数 | 分区 | 更改文件号 | 签名 | 年、月、日 | ZD265B35 -1518R5380JFX | SIAONCHIOE |
|---|---|---|---|---|---|---|---|
| 设计 | | | 标准化 | | 230715 | 阶段标记 / 重量 / 比例 | 主轴电机 |
| 审核 | | | | | | | |
| 工艺 | | | 批准 | | | 共 1 张 第 1 张 | |