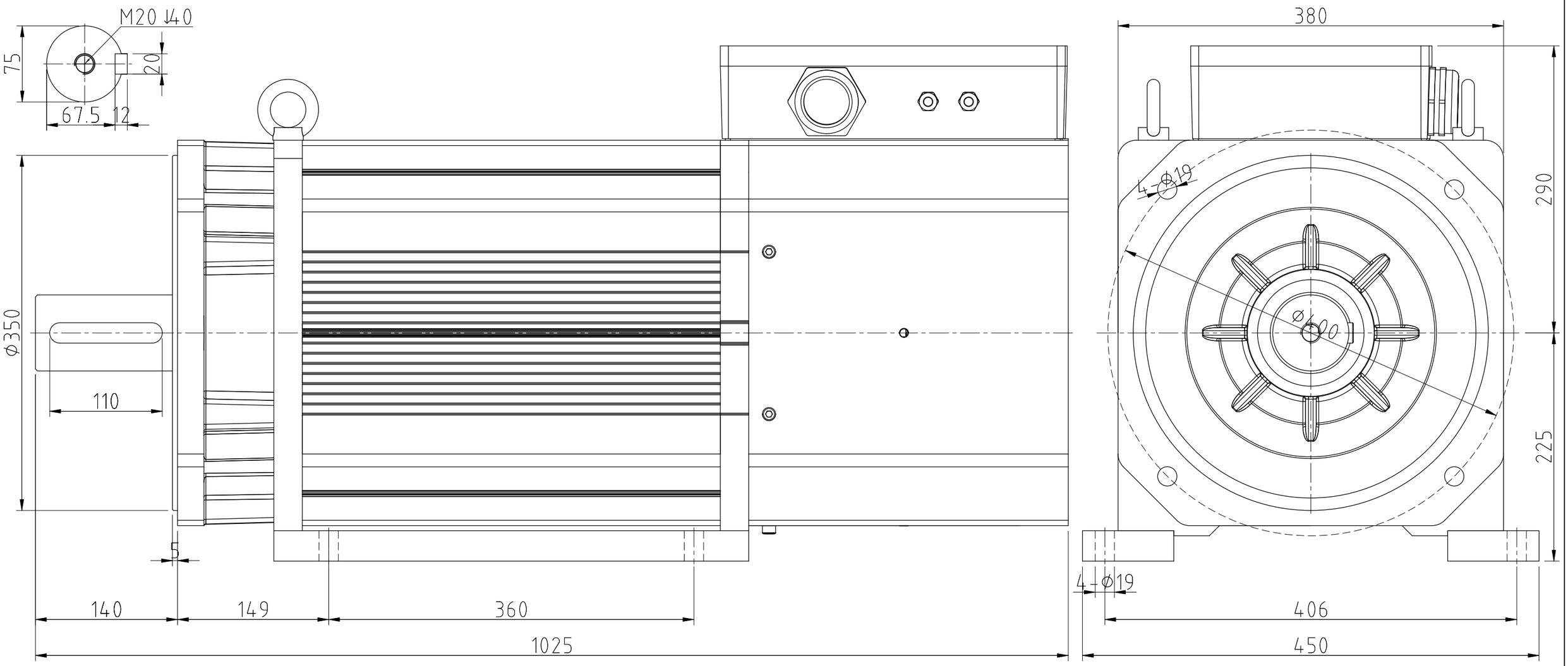

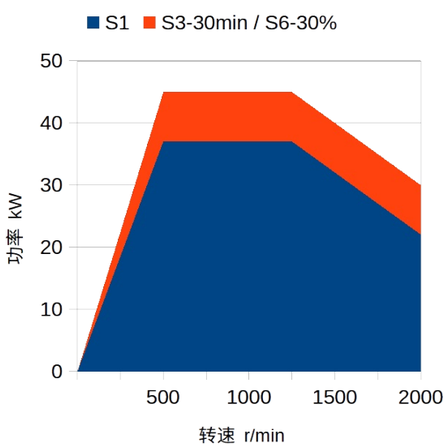

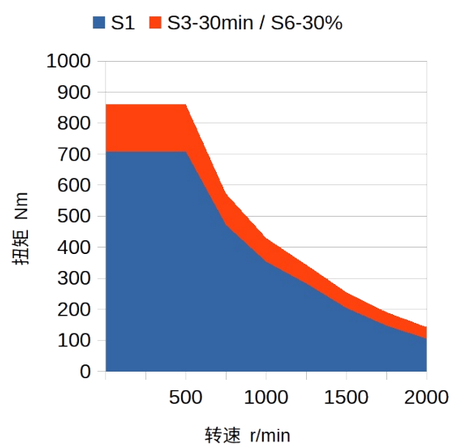

型号	额定						过载S3/S6		恒功率时最高转速	最高转速	转动惯量	重量
	功率	转矩	电压	电流	频率	转速	功率	转矩				
	kW	Nm	V	A	Hz	rpm	kW	Nm	rpm	rpm	kgm²	kg
ZE380B35-5003730JFX	37	707	380	68	26	500	45	860	1250	2000	0.98	492

1、主轴电机由变频器(或驱动器)供电，
电机必须接地！
2、冷却风机电源AC380V-50Hz。
如电源变化，订货时说明。
冷却风机向电机方向鼓风，
如果鼓风方向相反，请调换2根电源接线。
3、电机无机座减短了电机散热路径，
电机内外温差接近，散热效果好。
因表面高温，请勿触摸！
4、电机选用耐高温轴承。
5、安装联接盘时请勿强力打击，
以免损伤轴伸及轴承。

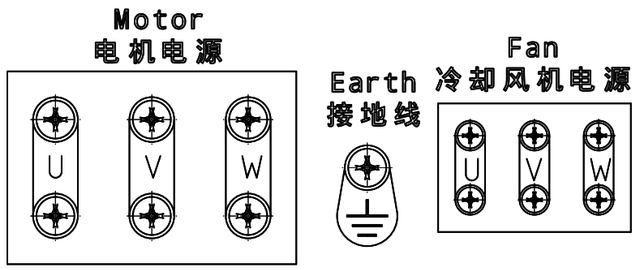

标记	处数	分区	更改文件号	签名	年、月、日	ZE380B35-50037380JFX	SIAONCHIOE
设计			标准化		230415	阶段标记 / 重量 / 比例	主轴电机
审核							
工艺			批准			共 1 张 第 1 张	